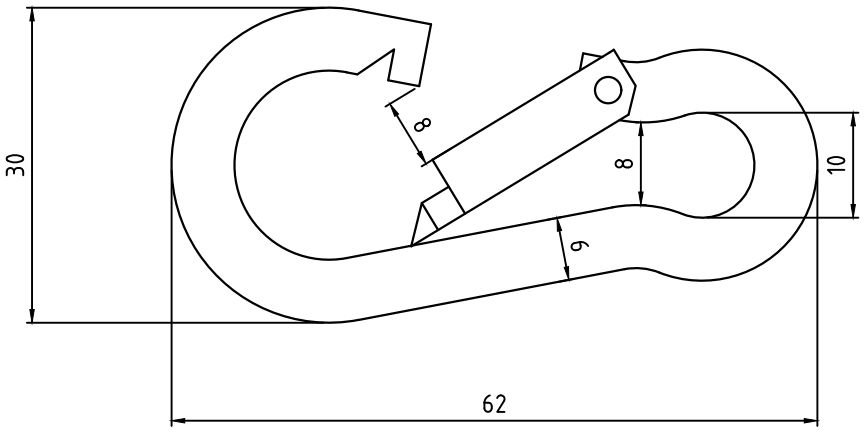

材質　アルミ軽合金　アルマイト付
色　黒色

備　考	やさしさと安全をキーワードに 帝金株式会社 OSAKA (06) 6252-3691 TOKYO (03) 3437-0306	日　付	縮　尺	品　番
		2020/07/22	2:1	アルミスナップフック6mm　黒色