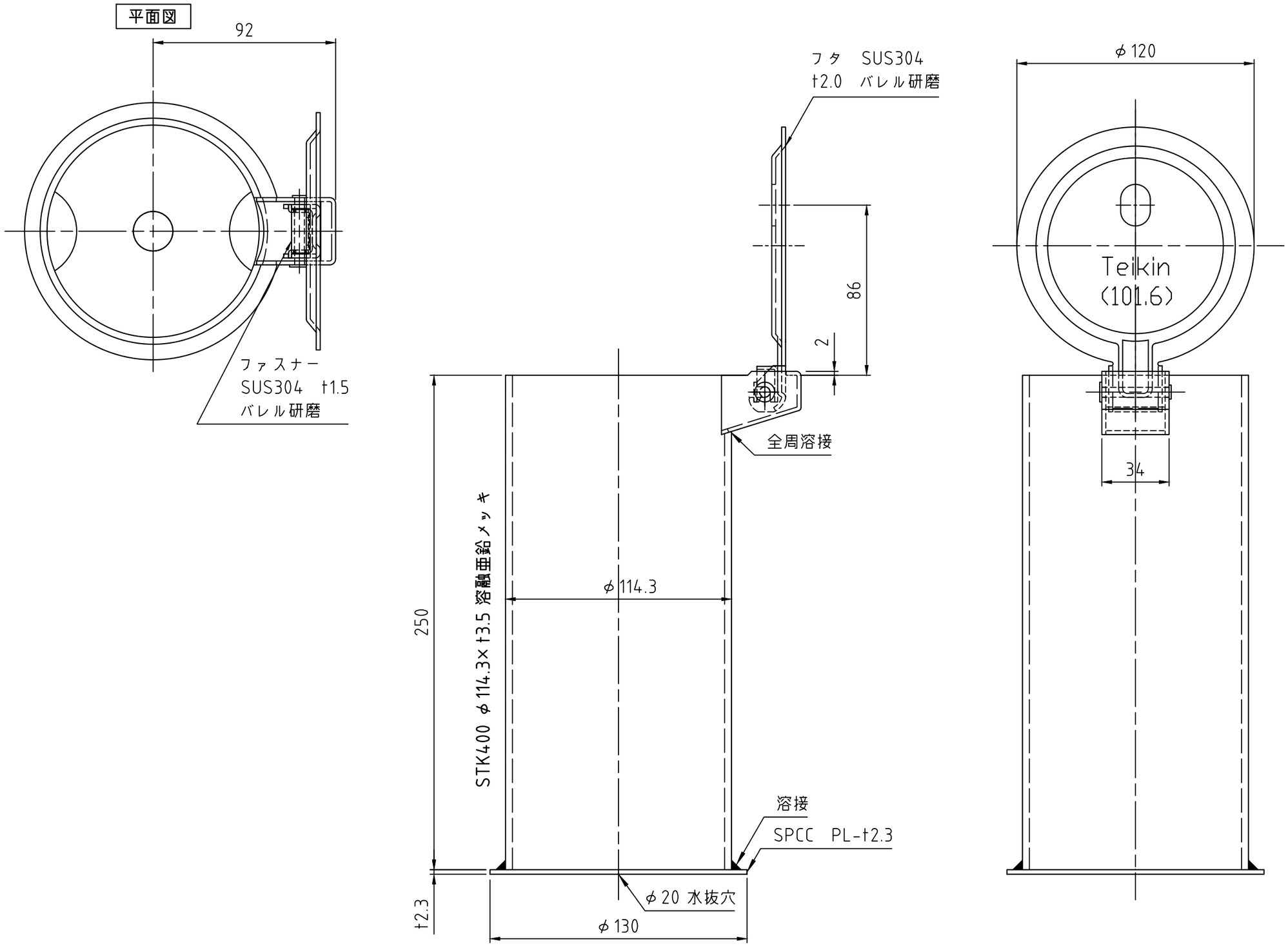

備　考	やさしさと安全をキーワードに 帝金株式会社 OSAKA (06) 6252-3691 TOKYO (03) 3437-0306	日　付 2021/02/10	縮　尺 1:2	品　番 (S)54-P/(S)54-PK/(S)84-P/(S)84-PK 用 ケース