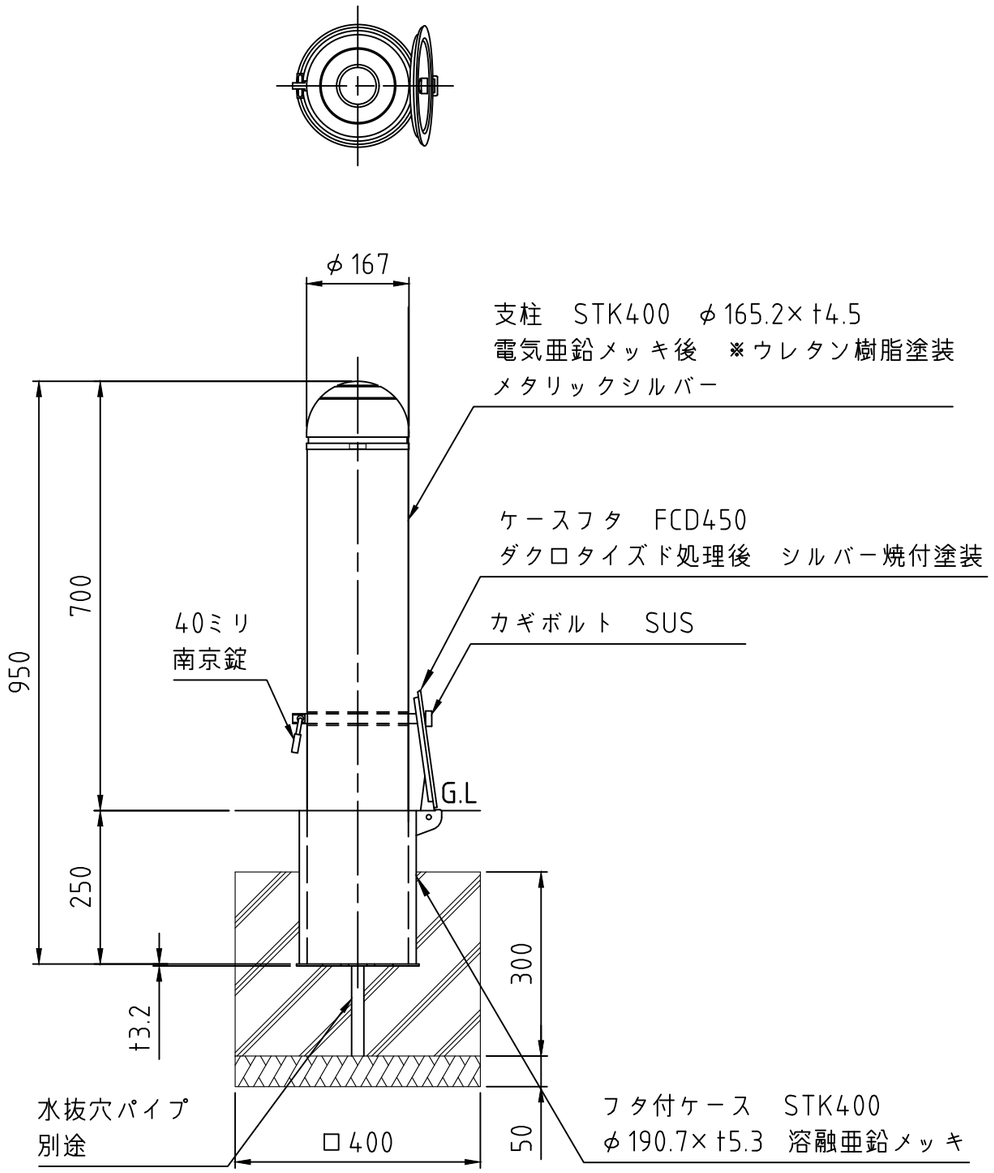


| 備　考 | やさしさと安全をキーワードに<br>帝金株式会社<br>OSAKA (06) 6252-3691　TOKYO (03) 3437-0306 | 日　付 | 縮　尺 | 品　番 |
|---|---|---|---|---|
| | | 2017/12/14 | 1:10 | ACT-16PK メタリックシルバー |