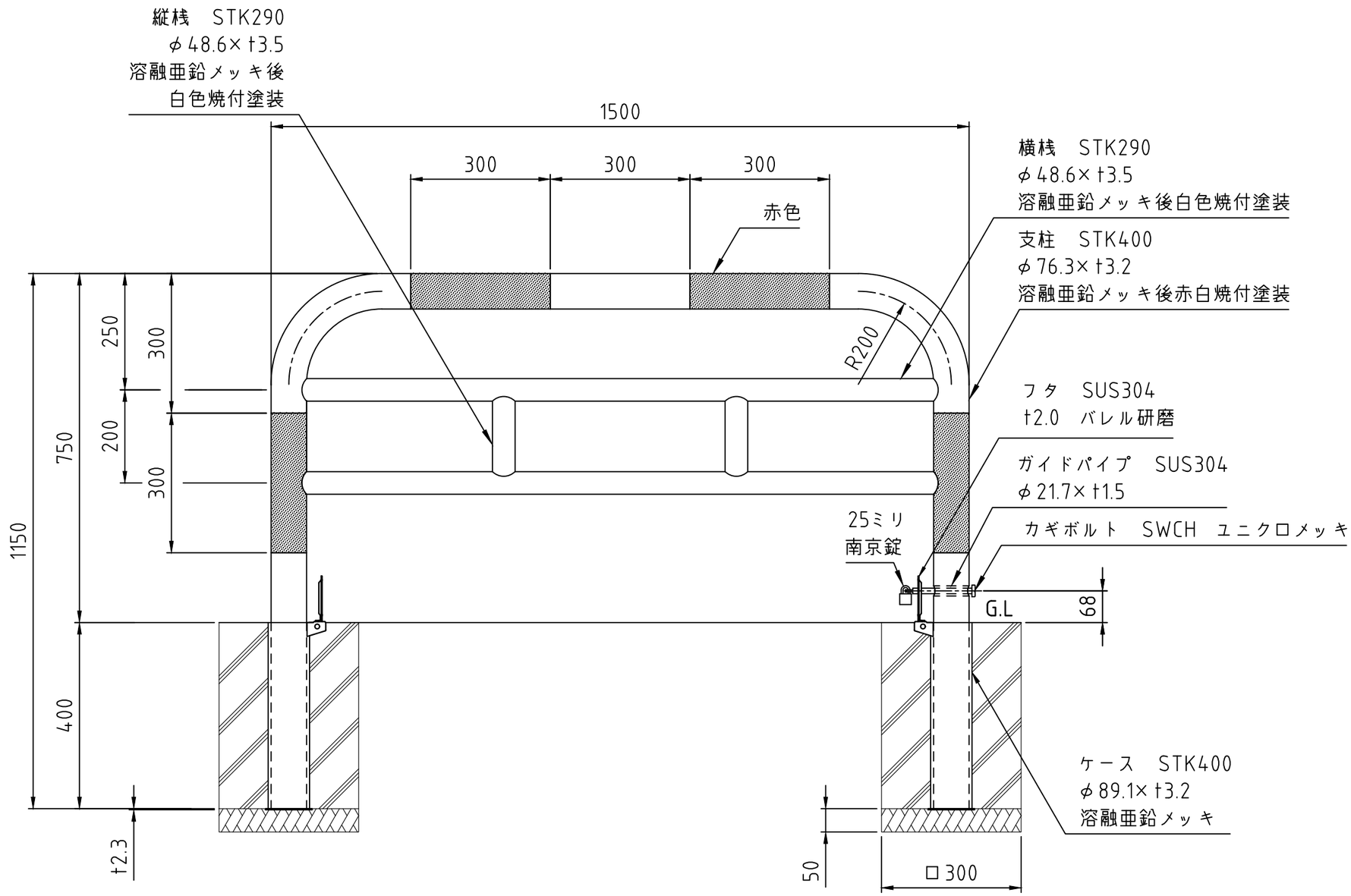

備　考	やさしさと安全をキーワードに 帝金株式会社 OSAKA (06) 6252-3691　TOKYO (03) 3437-0306	日　付 2018/01/05	縮　尺 1:10	品　番 HG83PK-15　赤白