Teikin®

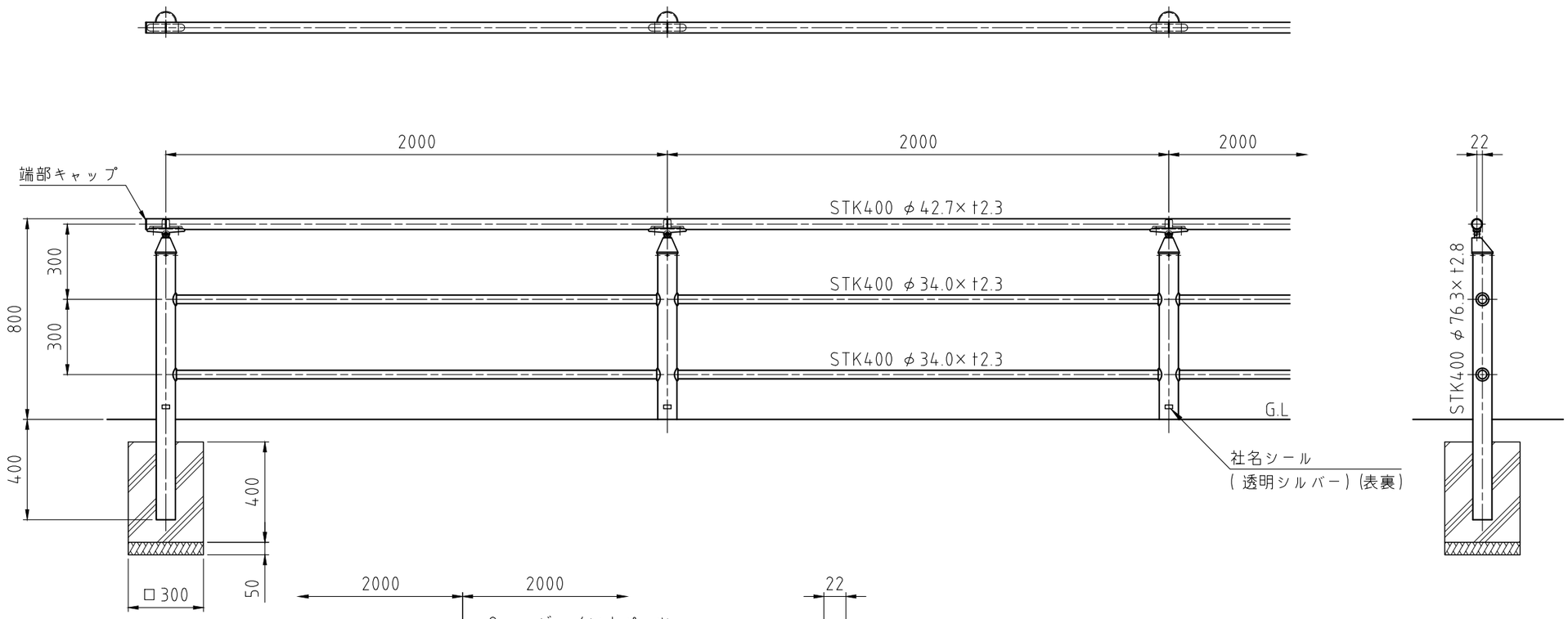

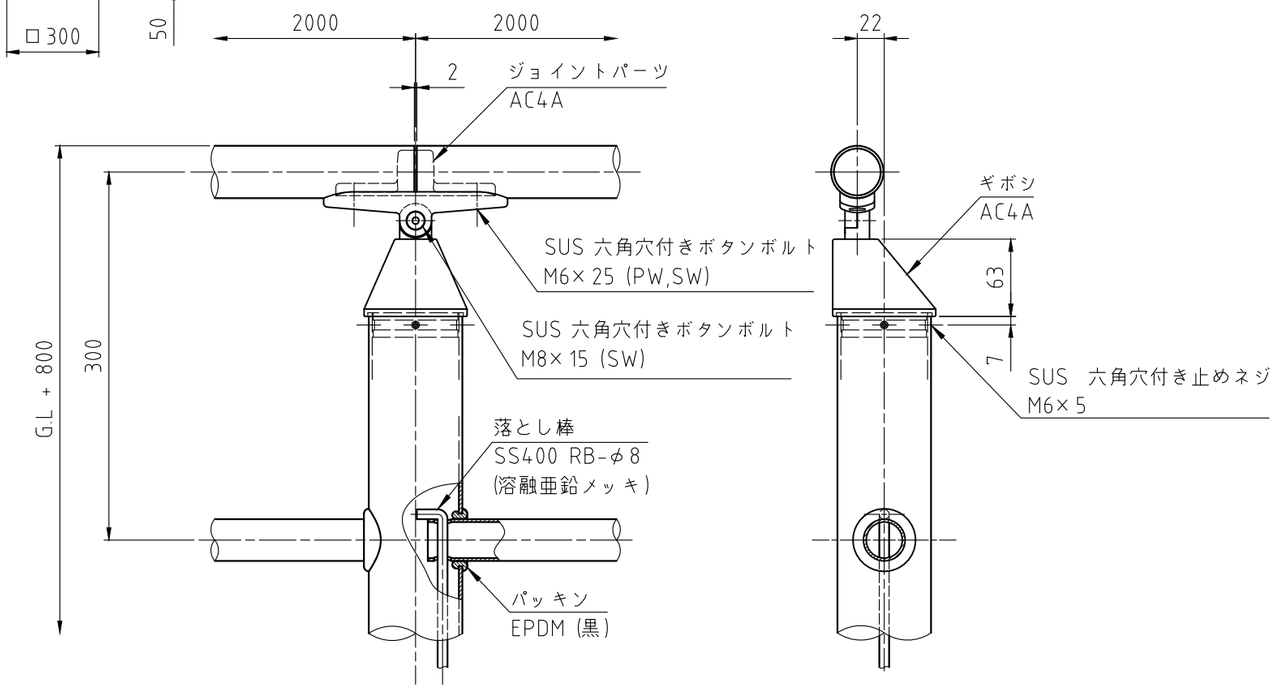

詳細図 S=1:5

※ 仕 上
支 柱 : 溶融亜鉛メッキ後 ウレタン樹脂塗装
ビーム : 溶融亜鉛メッキ後 ウレタン樹脂塗装
ギボシ : ショットブラスト後 支柱同色塗装
※ 塗装色 : ダークグレー (日塗工:D19-30A)

備 考	やさしさと安全をキーワードに 帝金株式会社 OSAKA (06) 6252-3691 TOKYO (03) 3437-0306	日 付	尺 度	品 番
		2021/06/11	(A3) 1:20	SK-5322TCX