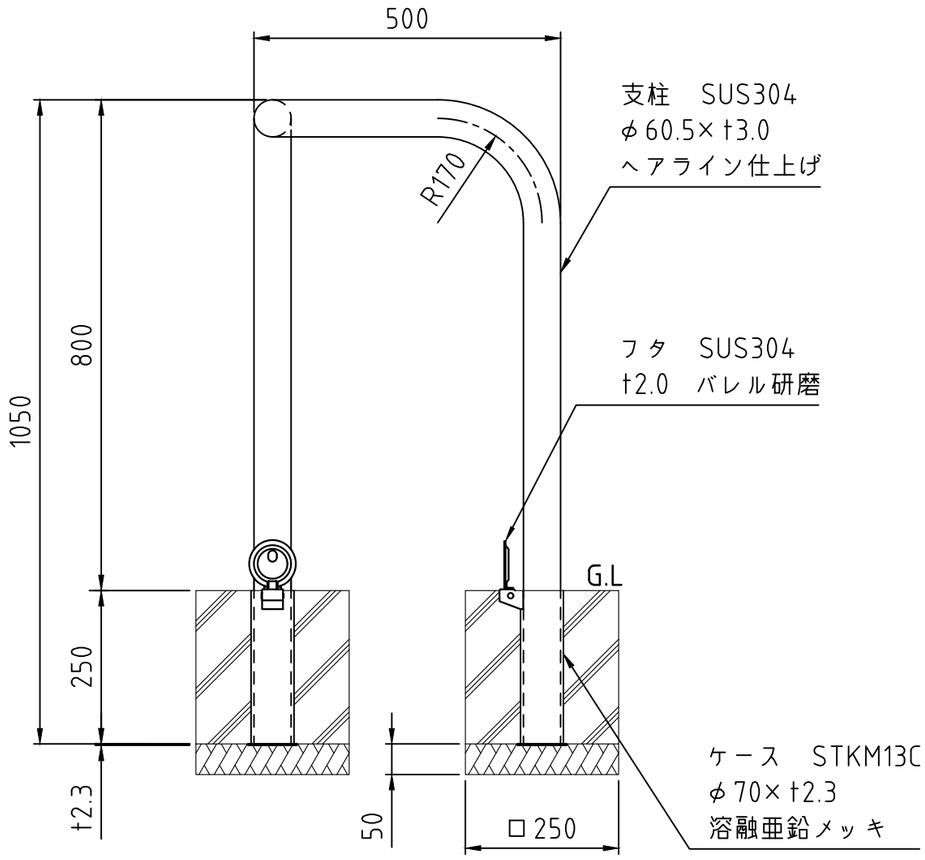

平面図

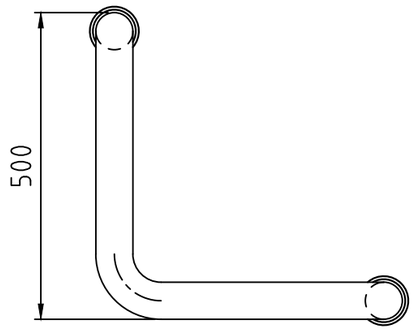

備　考	やさしさと安全をキーワードに 帝金株式会社 OSAKA (06) 6252-3691　TOKYO (03) 3437-0306	日　付	縮　尺	品　番
		2017/11/24	1:10	SY82R-P