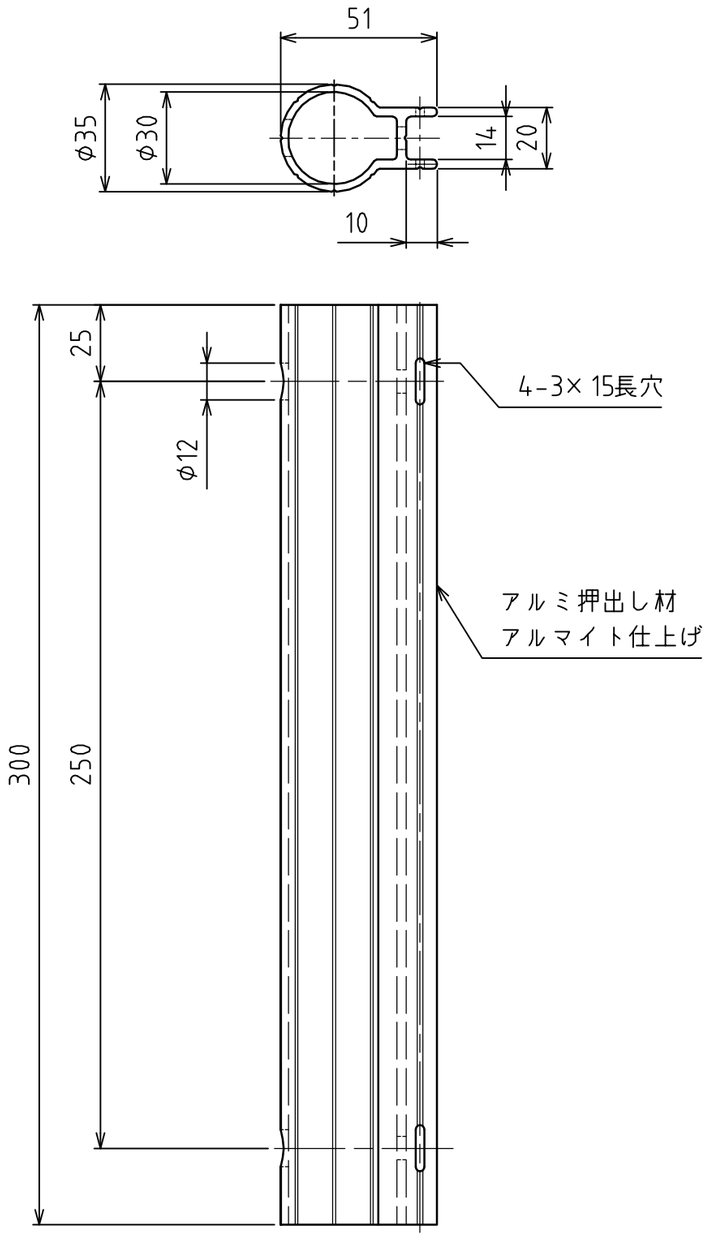

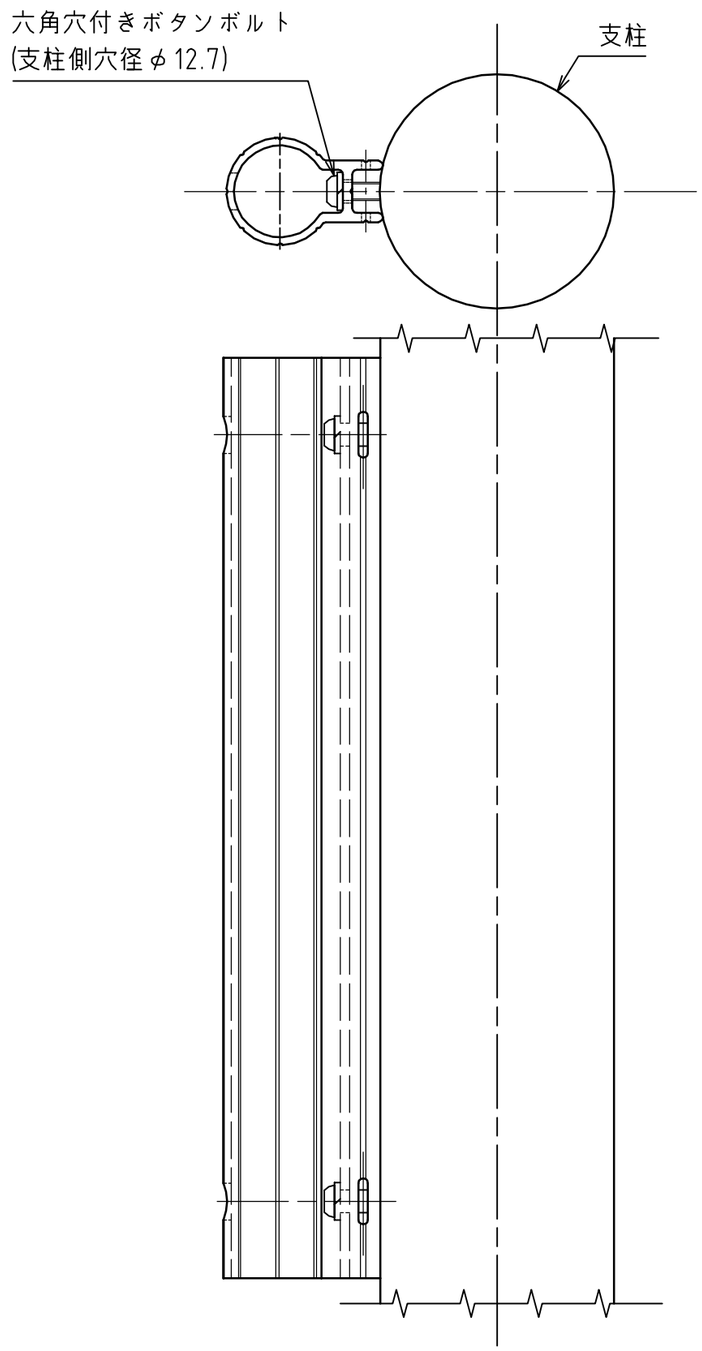

※支柱に穴加工が出来る場合

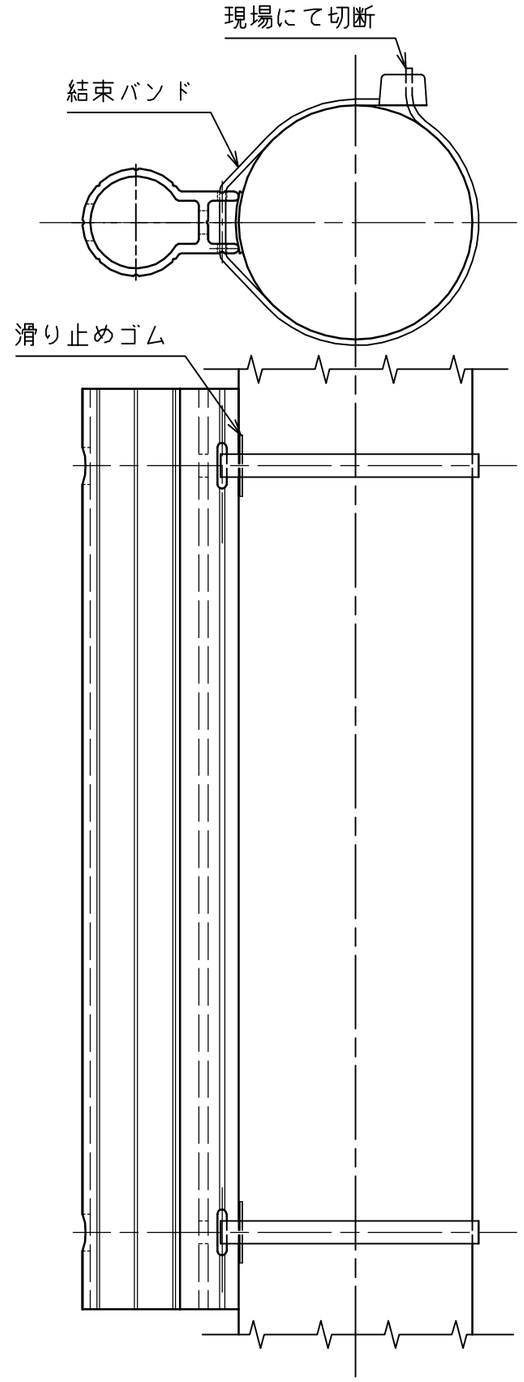

※支柱に穴加工が出来ない場合

付属品　M6×45L SUS　六角穴付きボタンボルト(2本)
スプリングワッシャ　SUS(2枚)
ターンナット(SUS)(2ケ)
滑り止めゴム(CR)(2枚)(片面のり付)
結束バンド(黒色・2本)
六角レンチ(1本)

備　考	やさしさと安全をキーワードに 帝金株式会社 OSAKA(06)6252-3691 TOKYO(03)3437-0306	日　付	縮　尺	品　番
		2013/11/19	1:2	のぼり　ホルダー