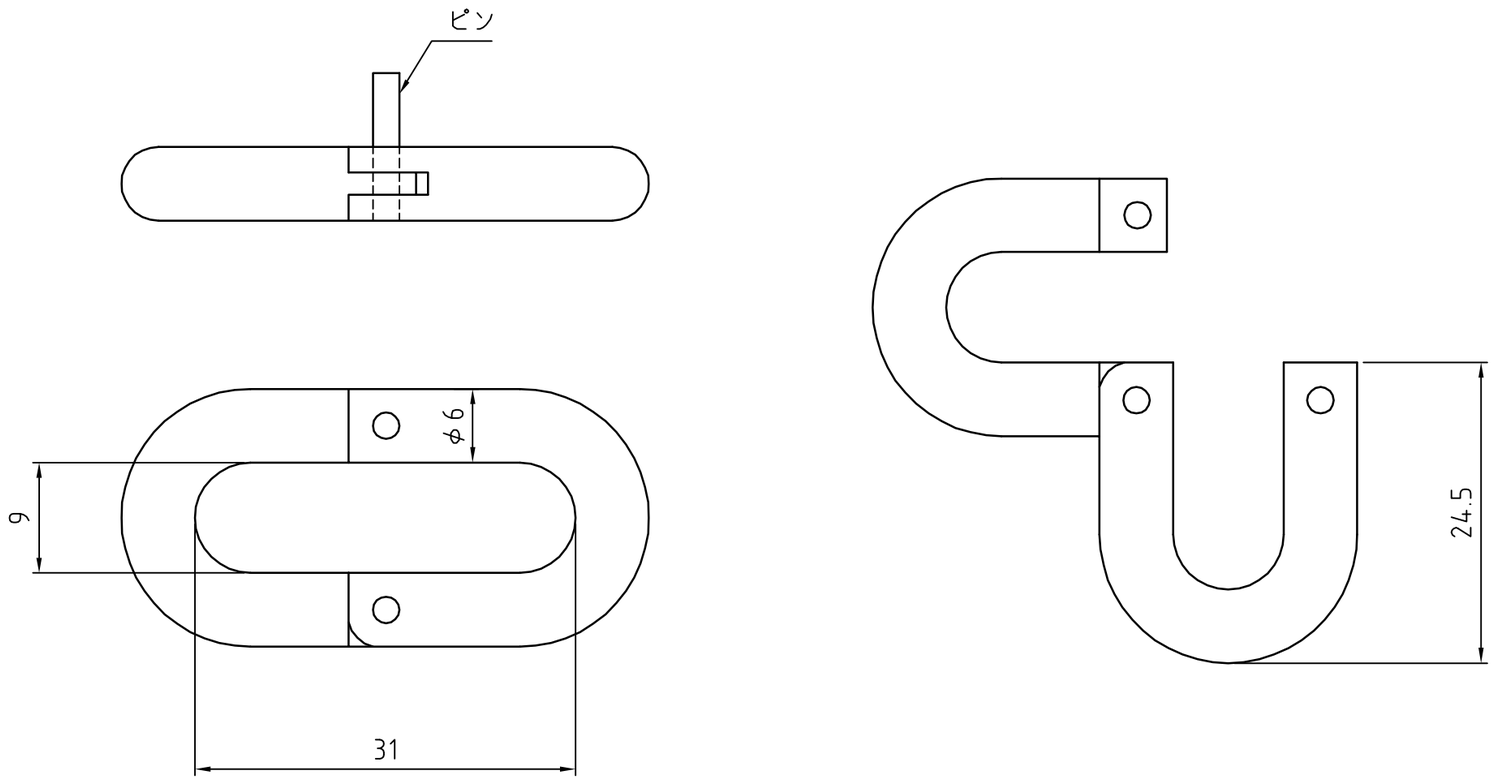

材質・・・SUS304

備　考	やさしさと安全をキーワードに 帝金株式会社 OSAKA (06) 6252-3691　TOKYO (03) 3437-0306	日　付 2013/05/14	縮　尺 2:1	品　番 ステンレスジョイント　6ミリ